LSC

Linear Service Center

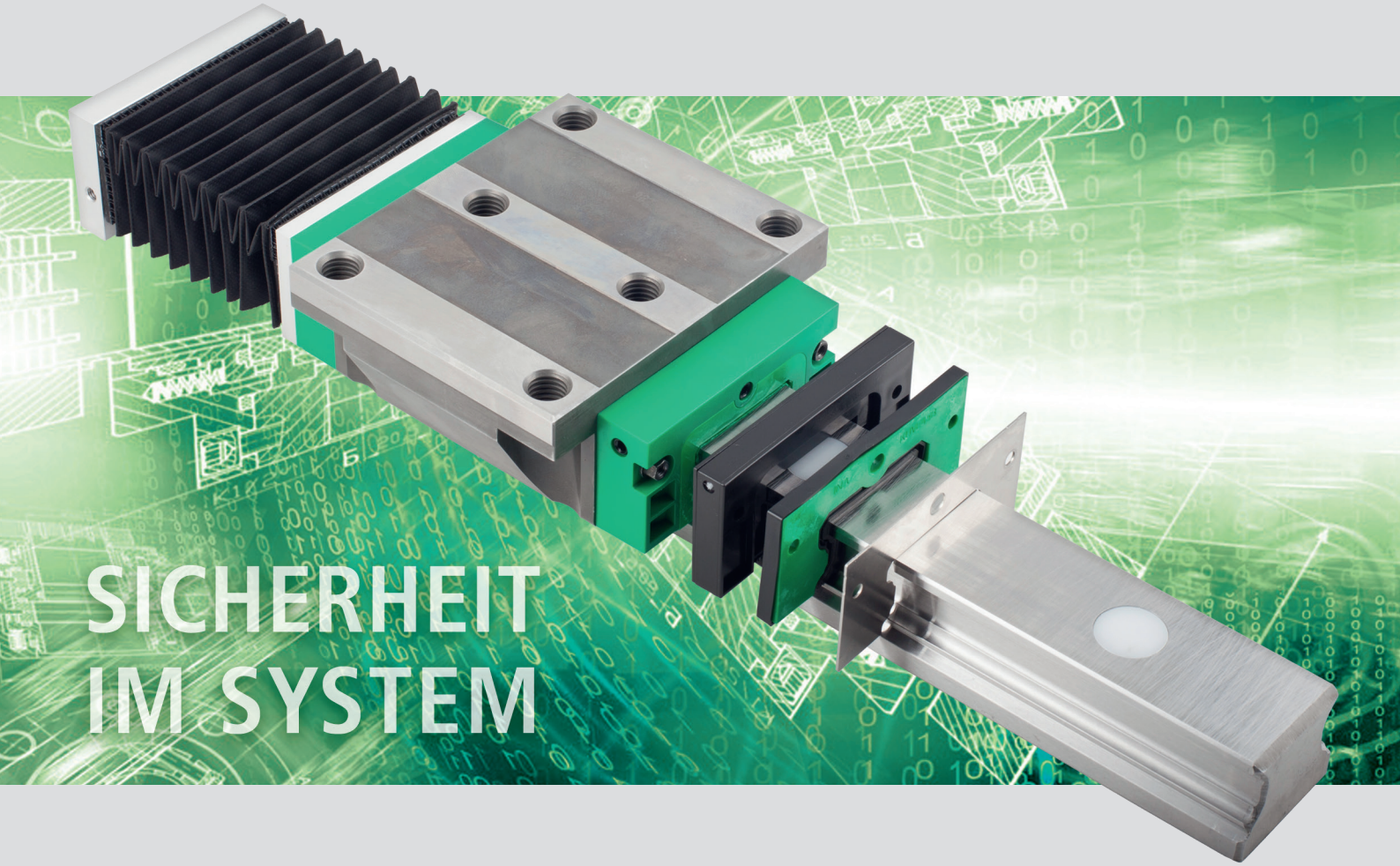

SICHERHEIT IM SYSTEM

FALTENBALG FÜR PROFILSCHIENENFÜHRUNGEN
SYSTEM RUE - KUSE - KUVE

LSC
Linear Service Center

Diese Druckschrift wurde mit großer Sorgfalt erstellt und alle Angaben auf ihre Richtigkeit geprüft.
Für etwaige fehlerhafte oder unvollständige Angaben kann jedoch keine Haftung übernommen werden.

Produktabbildungen dienen nur zur Veranschaulichung und sind nicht zur Gestaltung der Lagerung zu verwenden.
Lagerung nur nach technischen Angaben, Maßtabellen und Maßzeichnungen in dieser Ausgabe gestalten!
Durch die ständige Weiterentwicklung der Produkte sind Änderungen im Produktprogramm und der Produktausführung vorbehalten!

Für Lieferungen und sonstige Leistungen im kaufmännischen Geschäftsverkehr gelten ausschließlich die Verkaufs- und Lieferbedingungen von LSC.

Herausgeber
LSC Linear Service Center
Emeranstr. 45
85622 Feldkirchen bei München

© by Linear Service Center GmbH
Created by www.strugger-design.de
Ausgabe 09/2000/18

Das Linear Service Center

Unsere Geschichte
LSC wurde 1997 in Feldkirchen bei München gegründet. Der Beweggrund: Eine intensive Ausweitung der Servicemöglichkeiten für Lineartechnik.

Das Leitmotiv ist einfach und klar definiert:
Die Zufriedenheit unserer Kunden!

Unser Service
- Qualitätsprodukte und ein starkes Vertriebsnetz
- Kompetente Beratung
- Bearbeitungs- und Fertigungsmöglichkeiten
- Erstklassige Bevorratung und pünktliche Lieferung

Leistungsübersicht Linearcenter
- Konfektion von Wellen- und Schienensystemen
- Drehbearbeitung von Führungswellen
- Stoßberatung für mehrteilige Welle
- Fräsbearbeitung von Führungswellen
- Montage Wellen und Wellenunterstützung
- Dreh- und Fräsbearbeitung von Spindelwellen
- Fräsbearbeitungen von Schienensystemen
- Stoßbearbeitung für mehrteilige Schienensysteme
- Bohr- und Fräsbearbeitungen von Alu-Konstruktionsprofile

Werkstattleistungen:
- Konfektion Faltenbalgsysteme
- Montage INA KIT-Systeme
- Montage Maschinengestelle

„Bei LSC steht die Produktqualität, verbunden mit einer hervorragenden Lieferperformance, an oberster Stelle. Unser Anspruch ist die Bedürfnisse unserer Kunden und Partner an unseren Produkten und unserem Service bestmöglich zu erfüllen."

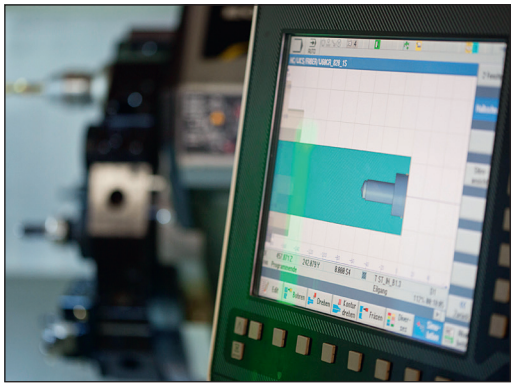

Herbert Blieninger, Geschäftsführer

Günter Sassmann, Produktionsleitung

LSC
Linear Service Center

Inhaltsverzeichnis

Faltenbälge ..... Seite 05

Faltenbalg RUE ..... Seite 07

Technische Produktinformationen System RUE ..... Seite 08

Maßtabelle - Endplatte TPLRUE-LSC - Wagenplatte BPLRUE-LSC ..... Seite 09 - 10

Berechnung Faltenzahl RUE ..... Seite 11

Bestellbeispiele - FBALG.RWU ..... Seite 12

Faltenbalg KUSE ..... Seite 13

Technische Produktinformationen System KUSE ..... Seite 14

Maßtabelle - Endplatte TPLSE-LSC - Wagenplatte BPLSE-LSC ..... Seite 15 - 16

Berechnung Faltenzahl KUSE ..... Seite 17

Bestellbeispiele - FBALG.KWSE ..... Seite 18

Faltenbalg KUVE ..... Seite 19

Technische Produktinformationen System KUVE ..... Seite 20

Maßtabelle - Endplatte TPLVE-LSC - Wagenplatte BPLVE-LSC ..... Seite 21 - 22

Berechnung Faltenzahl KUVE ..... Seite 23

Bestellbeispiele - FBALG.KWVE ..... Seite 24

Unser Produktsortiment im Überblick ..... Seite 25 - 26

Unser Lieferprogramm ..... Seite 27

Faltenbälge

Faltenbälge, passend zu den INA-Profilschienenführung Systemen RUE - KUSE - KUVE bestehen aus Polyestergewebe, das beidseitig mit Polyurethan beschichtet ist.
In die Falten sind Gleitstücke aus Kunststoff geschweißt.

Vorteile der LSC Führungsbahnabdeckungen

Zusätzlicher Verschleißschutz!
Die Führungsbahnabdeckungen verhindern das Eindringen von Staub, Spänen und Flüssigkeiten in problematischer Umgebung. Als Alternative oder Ergänzung zu unseren Dichtungselementen System KIT wird damit höchste Betriebssicherheit erreicht.

Zubehör:
Wir bieten hochwertige Montage- und Endplatten aus Aluminium für die Befestigung der Faltenbälge am Wagen und an den Schienenenden inkl. dem Montagematerial.
Ein hervorragend geeigneter Industrieklettverschluss gewährt die sichere Verbindung zwischen den Platten und den Faltenbälgen.

Bevorratung und Lieferumfang:
Wir bieten kurzfristige Lieferzeiten für Faltenbälge, von der Größe 15 bis 65. Wir liefern ihnen die komplett vorkonfektionierte und montagefertige Lösung, ein erheblicher Zeit- und damit Kostenvorteil!
Auf Anfrage sind Faltenbälge und Montageplatten einzeln lieferbar.
Sonderlösungen werden gerne auf Anfrage geprüft.

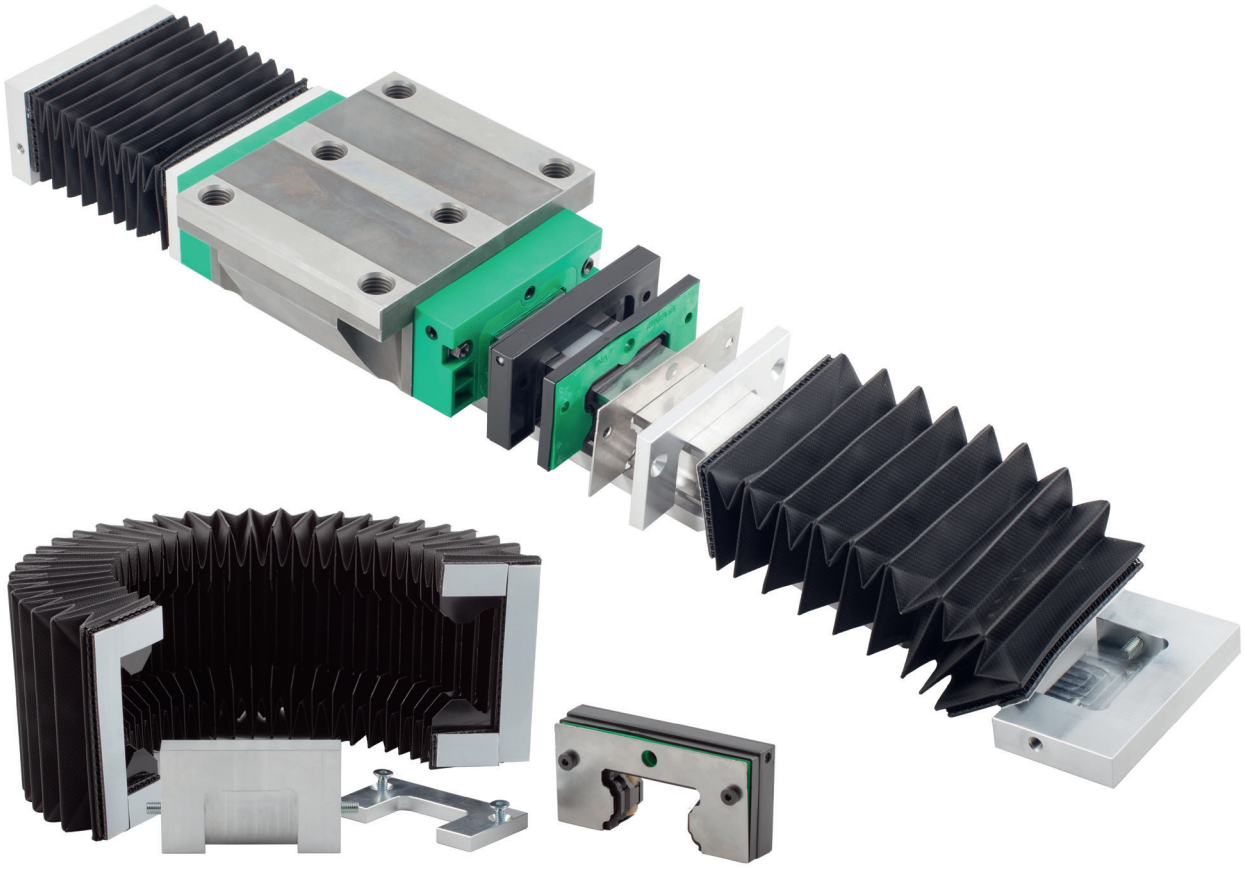

LSC
Linear Service Center

Notizen

LSC
Linear Service Center

Faltenbalg für System RUE - Rollenumlaufeinheiten

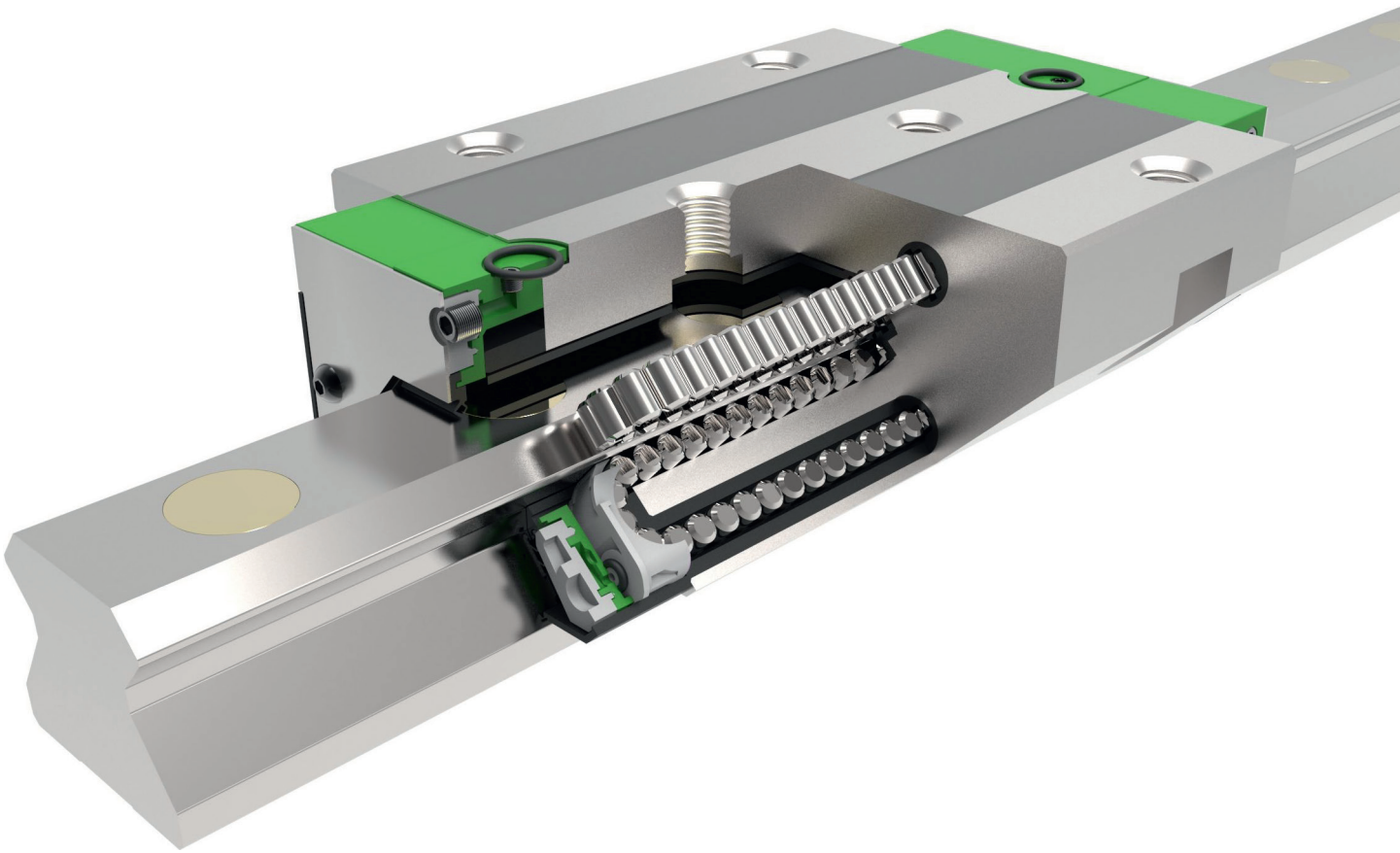

System RUE besteht aus Führungsschiene TSX und Führungswagen RWU

LSC
Linear Service Center

Technische Produktinformationen

Material: PUR Polyestergewebe schwarz RAL 9011						
Faltenbälge	Einsatz: Standard Qualität mit hoher Lebensdauer in Bezug auf Wechselbiegung; Flüssigkeitsdicht; Wasser beständig; Kühlemulsionen sowie Öl- und Fettbeanspruchung für kleinere Gleitbahnschützer oder Faltschürzen mit kleineren Falttiefen					
Eigenschaften / Eignung						
Grund Material	PES	Farbe schwarz	Staubschutz	Ja	Chemikalienbeständig	bedingt
Dicke	0,2 - 0,4		Flüssigkeitsdicht	Ja	Späne beständig	bedingt
Beschichtung untere Seite	PU		Wasserbeständig	Ja	Max. Dauer Temp. °C	-20 - +100
Beschichtung obere Seite	PU		Kühlemulsions-beständig	Ja		

Faltenbalg RUE

Der Faltenbalg für Rollenumlaufeinheiten besteht aus Polyestergewebe, das beidseitig Polyurethan beschichtet ist. In den Falten sind Gleitstücke aus Kunststoff geschweißt. Den Abschluss der Faltenbälge bilden Wagenplatte BPLRUE und Endplatte TPLRUE. Der Faltenbalg ist gegen Öl- und Kühlemulsion beständig.
Er darf bei Temperaturen von -20°C bis 100°C verwendet werden.
Bei besonderen Anforderungen an den Faltenbalg wird um Rücksprache gebeten.

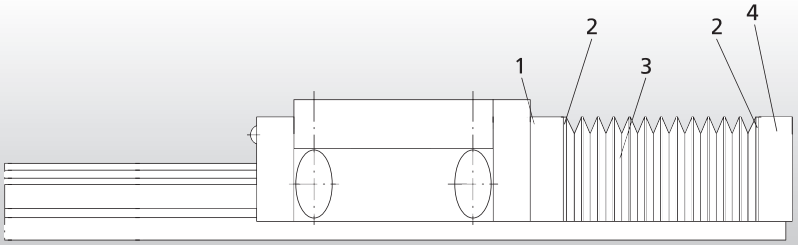

a FBALG.RWU...F1

1. Adapterplatte
2. Klettverschluss
3. Faltenbalg
4. Endplatte

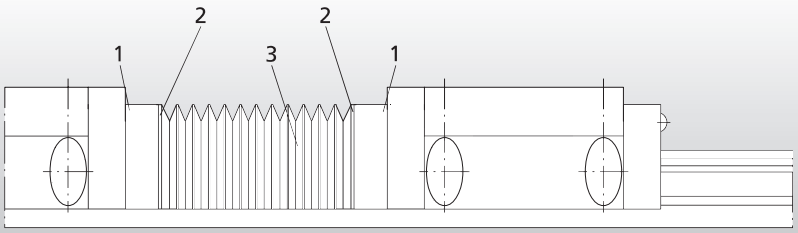

b FBALG.RWU...F3

1. Adapterplatte
2. Klettverschluss
3. Faltenbalg

FBALG.RWU...F1:
Faltenbalg mit Wagenplatte BPLRUE und Endplatte TPLRUE
Faltenbefestigung mit Klettverschluss

FBALG.RWU...F3:
Faltenbalg mit zwei Wagenplatten BPLRUE
Faltenbefestigung mit Klettverschluss

Maßtabelle System RUE

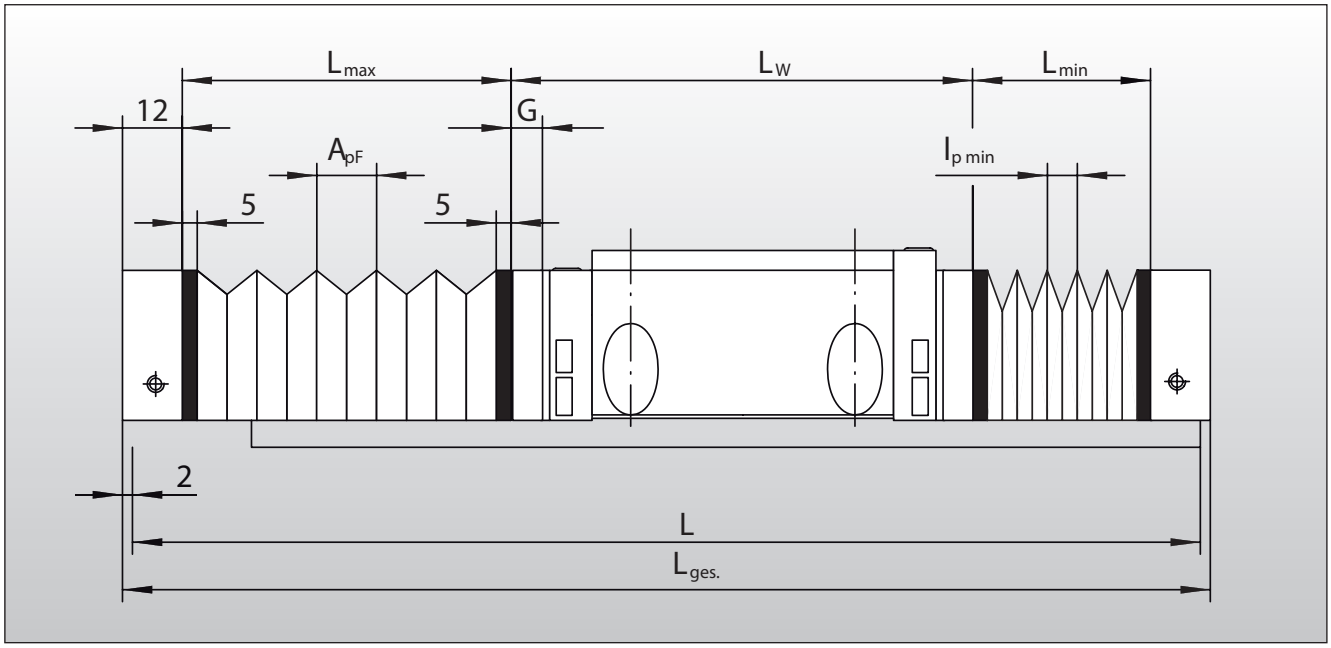

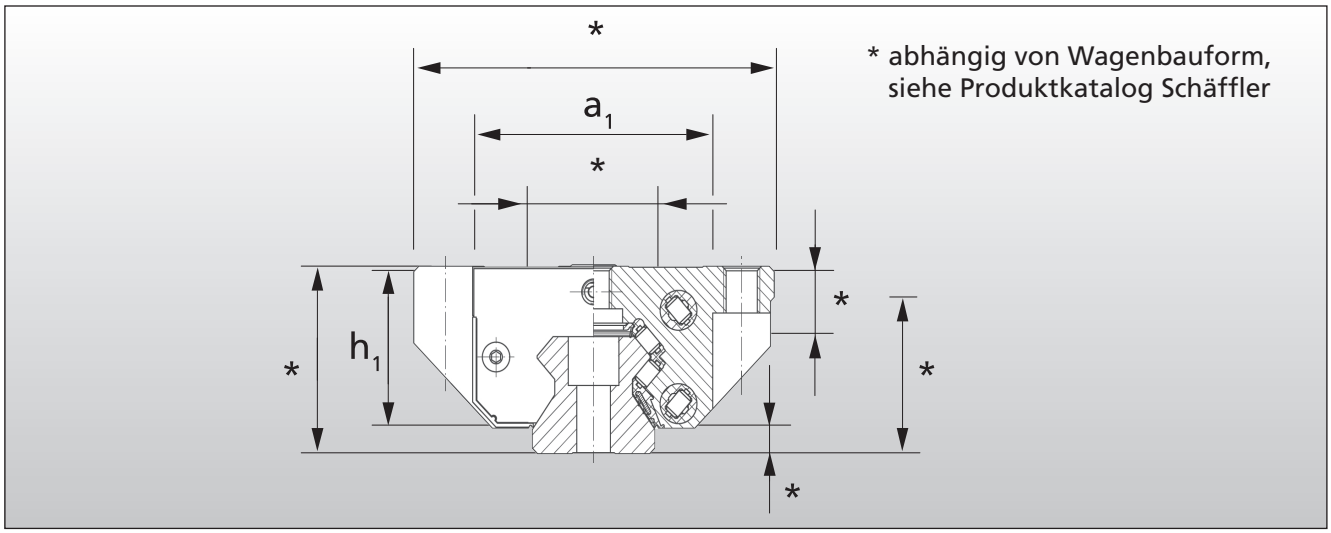

Kurzzeichen	a1	h1	Apf	lp min	Passend zu Einheit
FBALG.RWU 25	47,5	29	14	2,3	RUE 25 E
FBALG.RWU 35	67,2	41	26,5	2,9	RUE 35 E
FBALG.RWU 45	83	51	22,75	3	RUE 45 E
FBALG.RWU 55	97,3	58,7	31,5	3,5	RUE 55 E
FBALG.RWU 65	125	78,5	49	2,9	RUE 65 E

Maßtabelle Platten

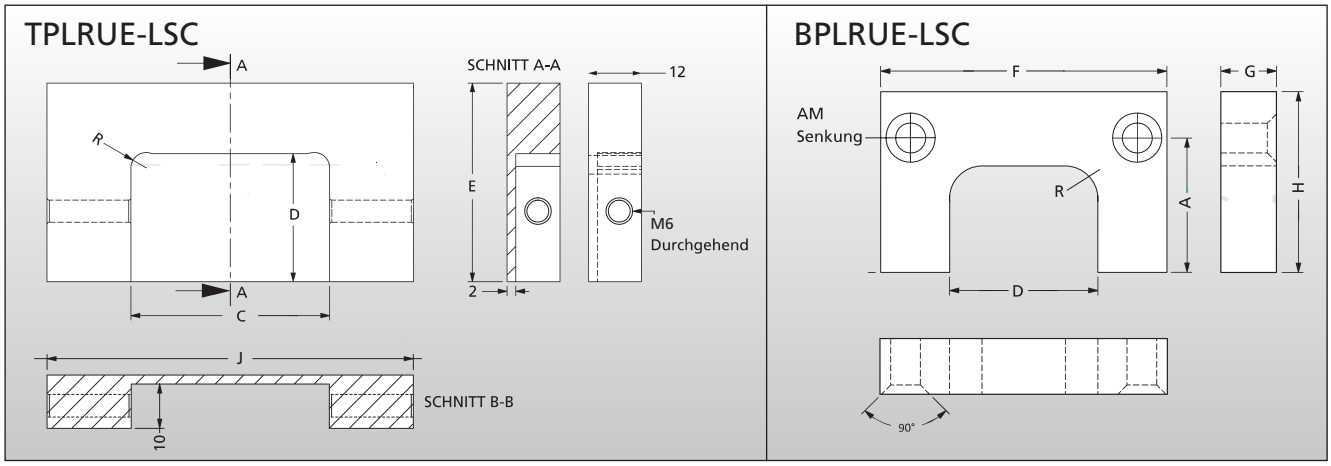

Endplatte TPLRUE-LSC				
Maßzeichen	C	D	E	J
System	Maßtabelle in mm			
TPLRUE 25 für RUE 25 E	24	17	29	48
TPLRUE 35 für RUE 35 E	34	21,5	39	66
TPLRUE 45 für RUE 45 E	43	27,5	49	82,5
TPLRUE 55 für RUE 55 E	51	32,5	56,5	96
TPLRUE 65 für RUE 65 E	59	41,8	77	125

Wagenplatte BPLRUE-LSC				
Maßzeichen	D	F	G	H
System	Maßtabelle in mm			
BPLRUE-25* für RUE 25 E	24	48	12	28,5
BPLRUE-35 für RUE 35 E	34	66	6	39
BPLRUE-45 für RUE 45 E	45	82,5	6	49
BPLRUE-55 für RUE 55 E	53	96	6	56,5
BPLRUE-65 für RUE 65 E	65	125	6	77

* Die Wagenplatte BPLRUE 25 kann auch als **Schmieradapterplatte** verwendet werden. Das Wagenkopfstück hat seitlich keinen Schmieranschluss.

Befestigung

Endplatte Schiene TPLRUE-LSC
Das Endstück TPLRUE wird mit zwei Schrauben auf das Ende der Führungsschiene geklemmt.
Werkstoff **AlMg4,5Mn.**

Wagenplatte BPLRUE-LSC
Die Wagenplatte BPLRUE wird mit zwei Schrauben am Kopfstück befestigt. Werkstoff **AlMg4,5Mn**.
Der Faltenbalg ist an der Wagenplatte und an der Endplatte mit Klettverschluss befestigt
Dabei ist der Klettverschluss auf die letzten Gleitstücke und die Platten geklebt.

Berechnung Faltenzahl RUE

Die Faltenbalglänge wird beim Bestellen des Faltenbalges durch die Faltenanzahl angegeben.
Faltenanzahl, Gesamt- und Schienenlänge ergeben sich aus:

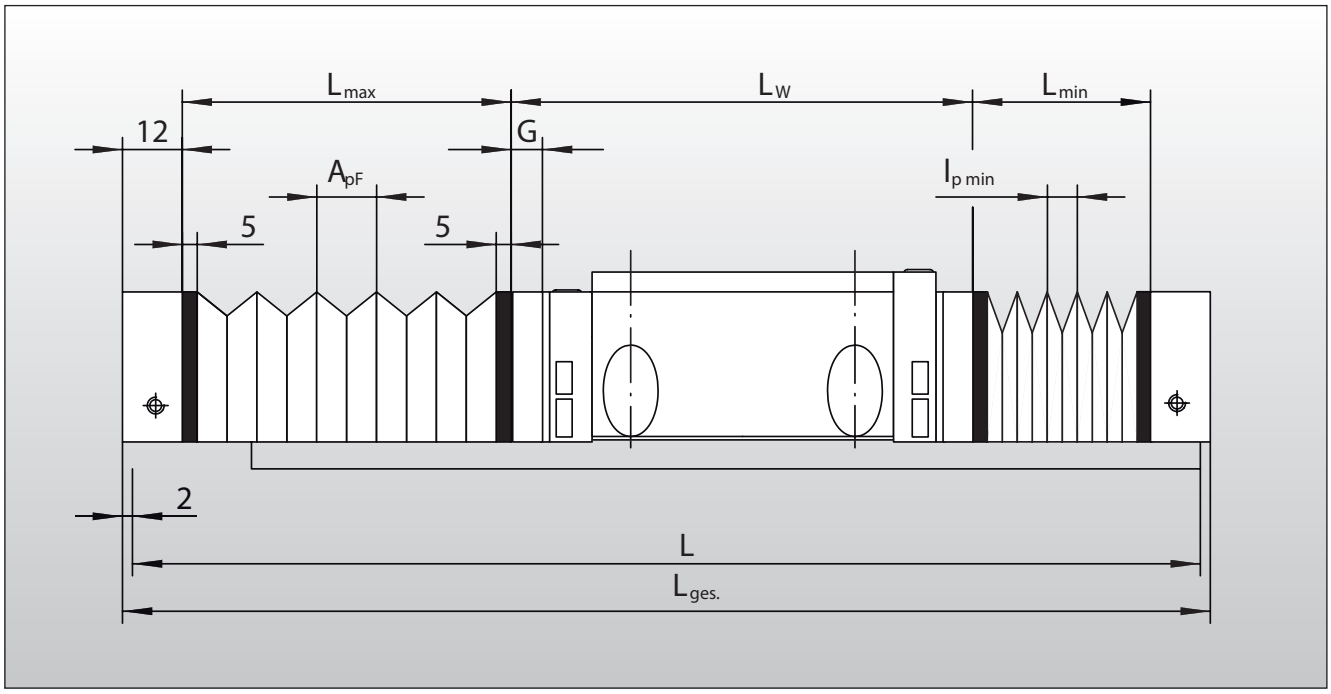

$$F_z = \frac{H}{A_{pF} - l_{p\,min}} + 2$$

$$L_{max} = H + L_{min}$$

$$L_{min} = F_z \times l_{p\,min} + 2 \times 5\ mm$$

$$L_{ges} = L_{max} + L_{min} + L_w + 24$$

$$L = L_{ges} - 2 \times 2\ mm$$

F_z	=	Faltenanzahl
H	=	Hub in mm
A_{pF}	=	Auszug je Falte aus Maßtabelle, Seite 9
$l_{p\,min}$	=	Zusammendruck je Falte aus Maßtabelle, Seite 9
L_{max}	=	Länge des ausgefahrenen Faltenbalges, ohne End- und Wagenplatte
L_{min}	=	Länge des eingefahrenen Faltenbalges, ohne End- und Wagenplatte
L_{ges}	=	Länge der Einheit einschließlich der Faltenbälge
L_w	=	Länge des Wagens oder des Maschinenschlittens
L	=	Schienenlänge
5/24	=	Stärke Klettverschluß / 2x Schienenendplatte

Wagenplatte BPLRUE für Faltenbalg
Die Wagenplatte entspricht dem standardmäßigem Kopfstück.

Endplatte TPLRUE für Faltenbalg
Das Endstück wird mit zwei Schrauben auf das Ende der Führungsschiene geklemmt. Es ist aus Aluminium gefertigt.
Das Endstück ragt 2 mm über das Schienenende hinaus.

LSC
Linear Service Center

Bestellbeispiele

FBALG.RWU45-F1/50
Faltenbalg mit 50 Falten für System RUE 45 mit einer Endplatte TPLRUE45 und einer Wagenplatte BPLRUE45 Faltenbalgbefestigung mit Klettverschluss

FBALG.RWU45-F3/30
Faltenbalg mit 30 Falten für System RWU45 mit zwei Wagenplatten BPLRUE 45 Faltenbalgbefestigung mit Klettverschluss

FBALG.RWU45/30
Faltenbalg mit 30 Falten für System RUE45 inklusive Klettverschluss,
ohne Platten und sonstiges Zubehör (ohne Abbildung)

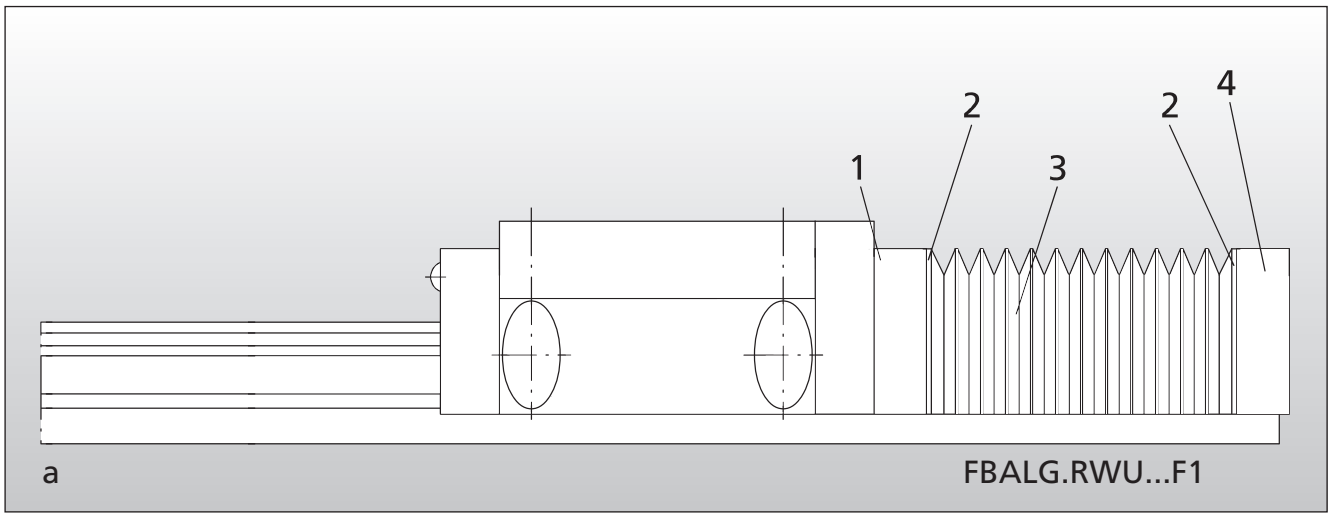

1. Adapterplatte, 2. Klettverschluss, 3. Faltenbalg, 4. Endplatte

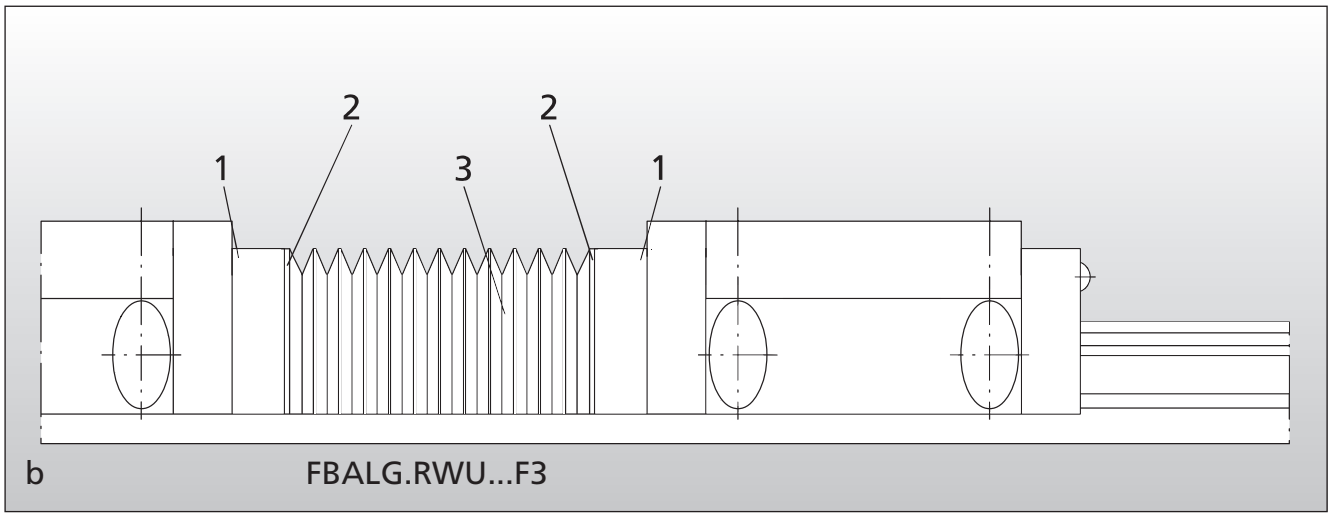

1. Adapterplatte, 2. Klettverschluss, 3. Faltenbalg

Faltenbalg für System KUSE - Sechsreihige Kugelumlaufeinheiten

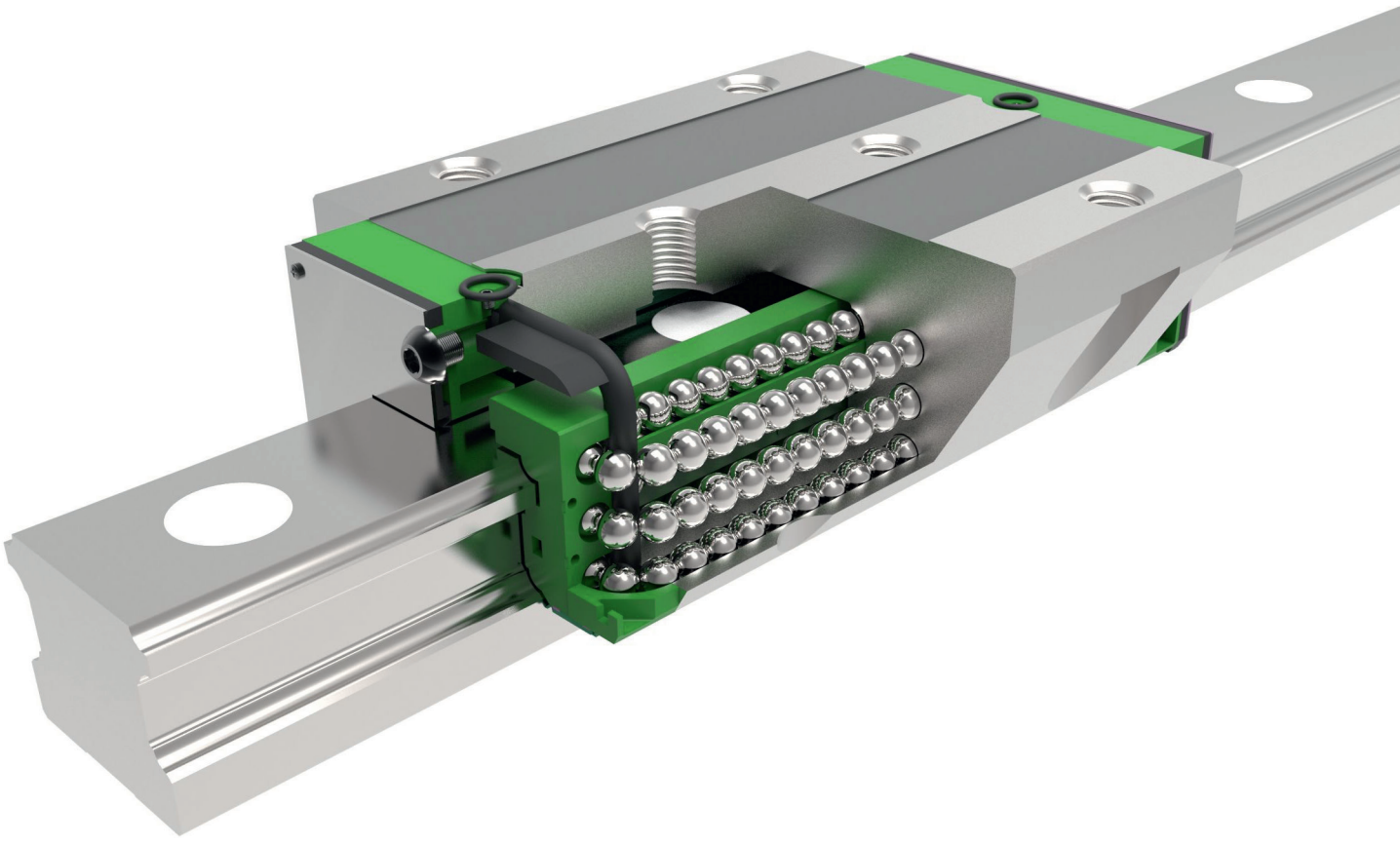

System KUSE besteht aus Führungsschiene TKSD und Führungswagen KWSE

LSC
Linear Service Center

Technische Produktinformationen

Material: PUR Polyestergewebe schwarz RAL 9011						
Faltenbälge	Einsatz: Standard Qualität mit hoher Lebensdauer in Bezug auf Wechselbiegung; Flüssigkeitsdicht; Wasser beständig; Kühlemulsionen sowie Öl- und Fettbeanspruchung für kleinere Gleitbahnschützer oder Faltschürzen mit kleineren Falttiefen					
Eigenschaften / Eignung						
Grund Material	PES	Farbe schwarz	Staubschutz	Ja	Chemikalienbeständig	bedingt
Dicke	0,22		Flüssigkeitsdicht	Ja	Späne beständig	bedingt
Beschichtung untere Seite	PU		Wasserbeständig	Ja	Max. Dauer Temp. °C	-20 - +100
Beschichtung obere Seite	PU		Kühlemulsions-beständig	Ja		

Faltenbalg KWSE

Der Faltenbalg für sechsreihige Kugelumlaufeinheiten besteht aus Polyestergewebe, das beidseitig Polyurethan beschichtet ist. In den Falten sind Gleitstücke aus Kunststoff geschweißt. Den Abschluss der Faltenbälge bilden Wagenplatte BPLSE und Endplatte TPLSE. Der Faltenbalg ist gegen Öl- und Kühlemulsion beständig.
Er darf bei Temperaturen von -20°C bis 100°C verwendet werden.
Bei besonderen Anforderungen an den Faltenbalg wird um Rücksprache gebeten.

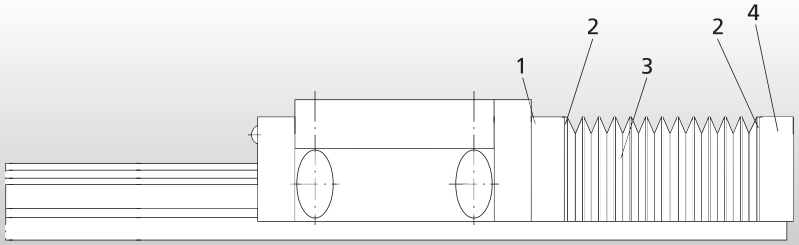

1. Adapterplatte
2. Klettverschluss
3. Faltenbalg
4. Endplatte

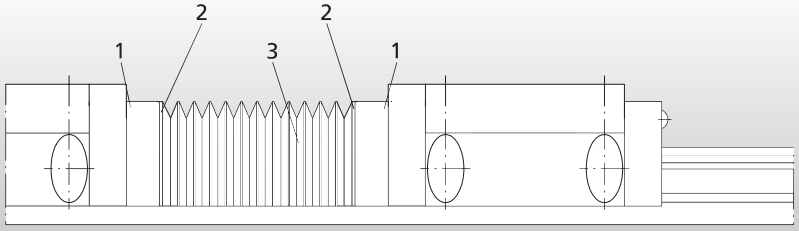

1. Adapterplatte
2. Klettverschluss
3. Faltenbalg

FBALG.KWSE...F1:
Faltenbalg mit Wagenplatte BPLSE und Endplatte TPLSE
Faltenbefestigung mit Klettverschluss

FBALG.KWSE...F3:
Faltenbalg mit zwei Wagenplatten BPLSE
Faltenbefestigung mit Klettverschluss

Maßtabelle System KUSE

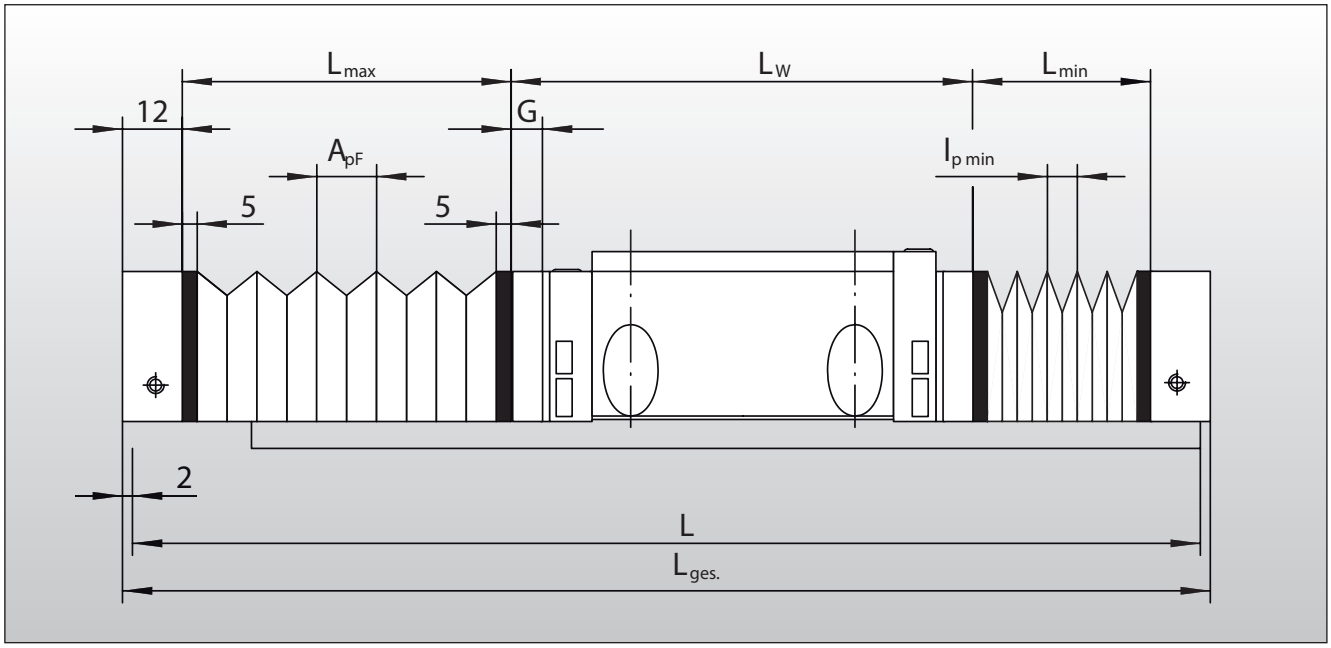

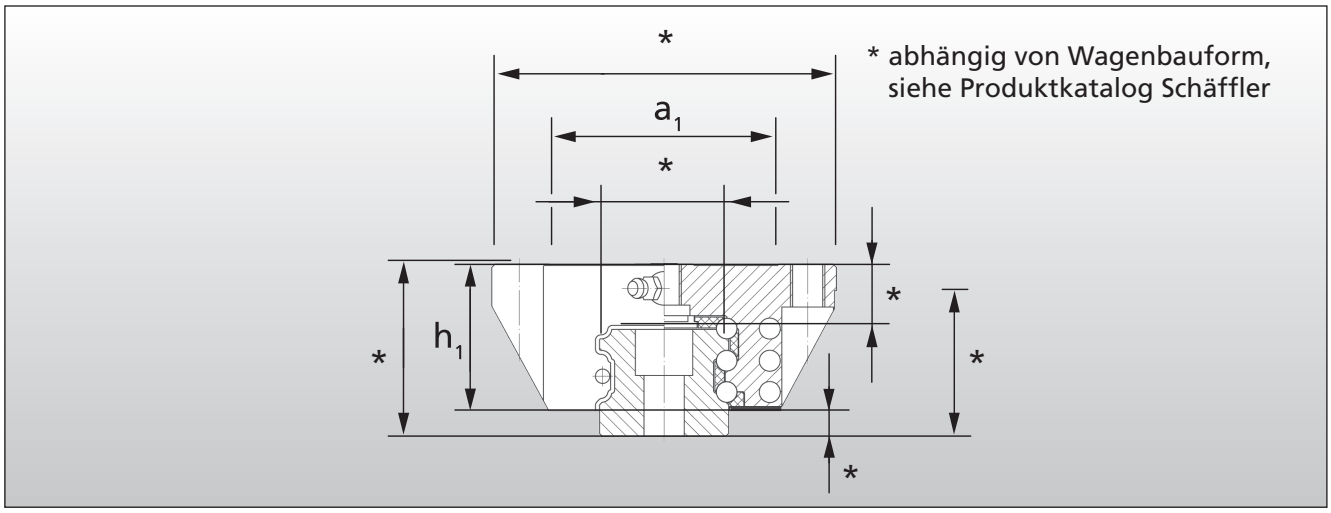

Kurzzeichen	a1	h1	Apf	lp min	Passend zu Einheit
FBALG.KWSE 20	43,1	25	14,5	2,5	KUSE 20
FBALG.KWSE 25	46,5	30,2	14,5	2,5	KUSE 25
FBALG.KWSE 30	58	35,5	18	2,5	KUSE 30
FBALG.KWSE 35	68,3	41	22,5	2,5	KUSE 35
FBALG.KWSE 45	84,5	50,5	27	2,5	KUSE 45
FBALG.KWSE 55	96,5	58,5	36	2,5	KUSE 55

LSC
Linear Service Center

Maßtabelle Anschlussplatten

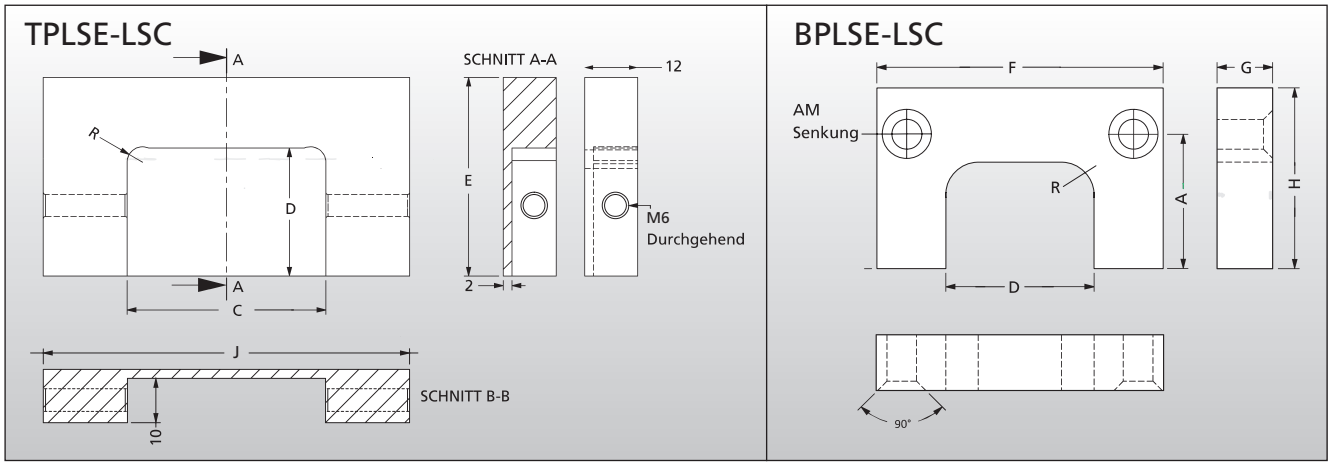

Endplatte TPLSE-LSC				
Maßzeichen	C	D	E	J
System	Maßtabelle in mm			
TPLSE-20 für KUSE 20	20,15	13,2	24,9	42,8
TPLSE-25 für KUSE 25	23,15	16,3	30,1	46
TPLSE-30 für KUSE 30	28,15	19,3	35,8	58
TPLSE-35 für KUSE 35	34,15	22,9	40,7	68
TPLSE-45 für KUSE 45	45,15	28,4	50,7	84
TPLSE-55 für KUSE 55	53,2	33	58,5	96,4

Wagenplatte BPLSE-LSC				
Maßzeichen	D	F	G	H
System	Maßtabelle in mm			
BPLSE-20 für KUSE 20	20,7	42,8	12	24,9
BPLSE-25 für KUSE 25	23,7	46	12	30,1
BPLSE-30 für KUSE 30	28,7	58	12	35,8
BPLSE-35 für KUSE 35	34,7	68	12	40,7
BPLSE-45 für KUSE 45	45,7	84	12	50,7
BPLSE-55 für KUSE 55	53,7	96,4	12	58,5

Befestigung

Endplatte Schiene TPLSE-LSC
Das Endstück wird mit zwei Schrauben auf das Ende der Führungsschiene geklemmt. Werkstoff **AlMg4.5Sn**

Wagenplatte BPLSE-LSC
Die Wagenplatte wird mit zwei Schrauben am Kopfstück befestigt. Werkstoff **AlMg4,5Sn**
Der Faltenbalg ist an der Wagenplatte und an der Endplatte mit Klettverschluss befestigt
Dabei ist der Klettverschluss auf die letzten Gleitstücke und die Platten geklebt.

Berechnung Faltenzahl KUSE

Die Faltenbalglänge wird beim Bestellen des Faltenbalges durch die Faltenanzahl angegeben.
Faltenanzahl, Gesamt- und Schienenlänge ergeben sich aus:

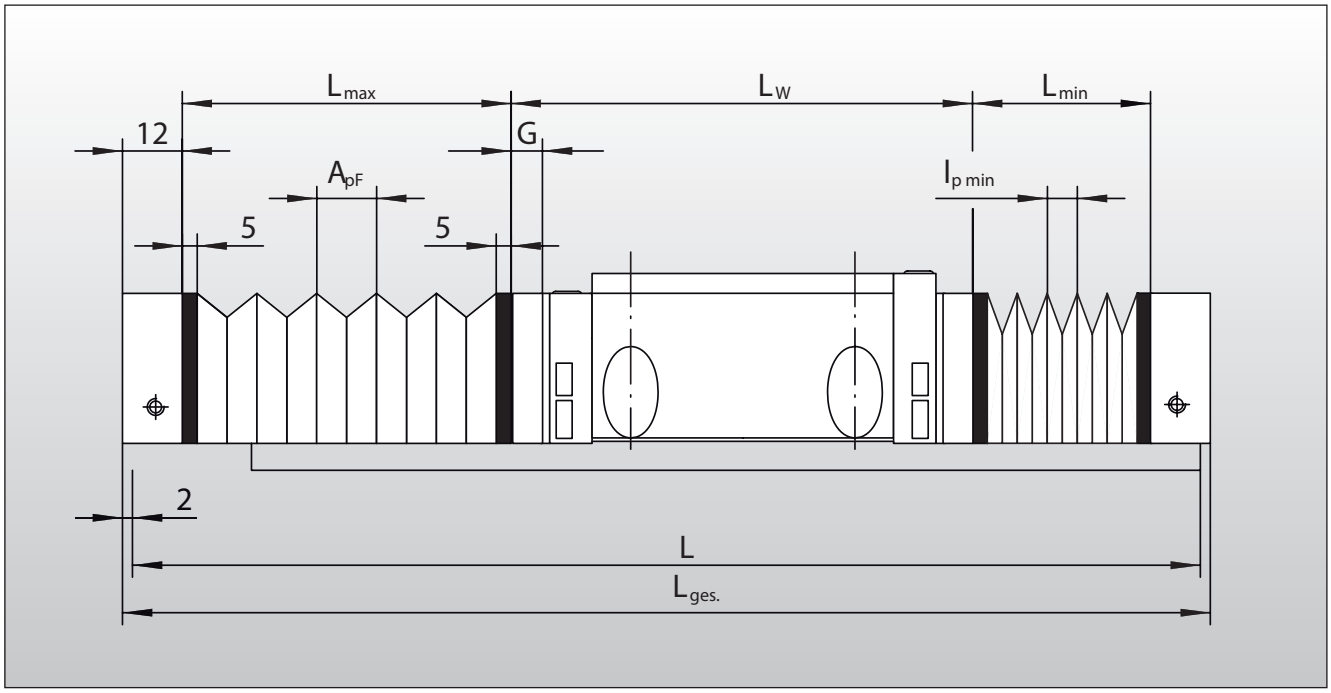

$$F_z = \frac{H}{A_{pF} - l_{p\,min}} + 2$$

$$L_{max} = H + L_{min}$$

$$L_{min} = F_z \times l_{p\,min} + 2 \times 5\ mm$$

$$L_{ges} = L_{max} + L_{min} + L_w + 24$$

$$L = L_{ges} - 2 \times 2\ mm$$

F_z	=	Faltenanzahl
H	=	Hub in mm
A_{pF}	=	Auszug je Falte aus Maßtabelle, Seite 15
$l_{p\,min}$	=	Zusammendruck je Falte aus Maßtabelle, Seite 15
L_{max}	=	Länge des ausgefahrenen Faltenbalges, ohne End- und Wagenplatte
L_{min}	=	Länge des eingefahrenen Faltenbalges, ohne End- und Wagenplatte
L_{ges}	=	Länge der Einheit einschließlich der Faltenbälge
L_w	=	Länge des Wagens oder des Maschinenschlittens
L	=	Schienenlänge
5/24	=	Stärke Klettverschluß / 2x Schienenendplatte

Wagenplatte BPLSE für Faltenbalg
Die Wagenplatte BPLSE entspricht dem standardmäßigem Kopfstück

Endplatte TPLSE für Faltenbalg
Das Endstück TPLSE wird mit zwei Schrauben auf das Ende der Führungsschiene geklemmt.
Es ist aus Aluminium gefertigt. Das Endstück ragt 2 mm über das Schienenende hinaus.

LSC
Linear Service Center

Bestellbeispiele

FBALG.KWSE30-F1/50
Faltenbalg mit 50 Falten für System KUSE30 mit einer Endplatte TPLSE 30 und einer Wagenplatte BPLSE 30 Faltenbalgbefestigung mit Klettverschluss

FBALG.KWSE30-F3/30
Faltenbalg mit 30 Falten für System KUSE30 mit zwei Wagenplatten BPLSE 30 Faltenbalgbefestigung mit Klettverschluss

FBALG.KWSE30/30
Faltenbalg mit 30 Falten für System KUSE30 inklusive Klettverschluss, ohne Platten und sonstiges Zubehör (ohne Abbildung)

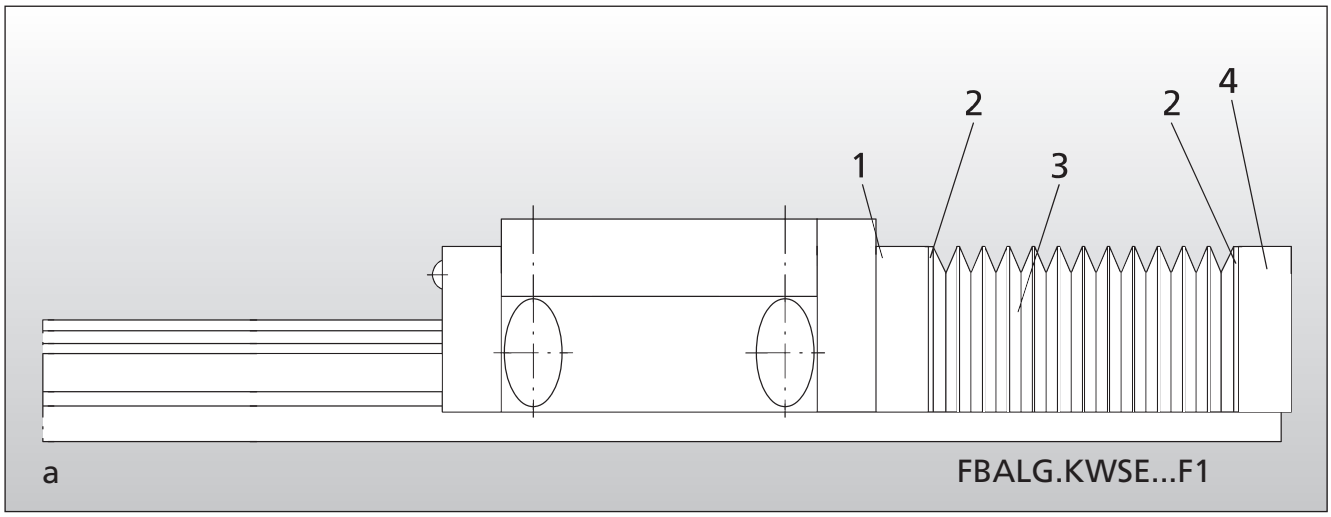

1. Adapterplatte, 2. Klettverschluss, 3. Faltenbalg, 4. Endplatte

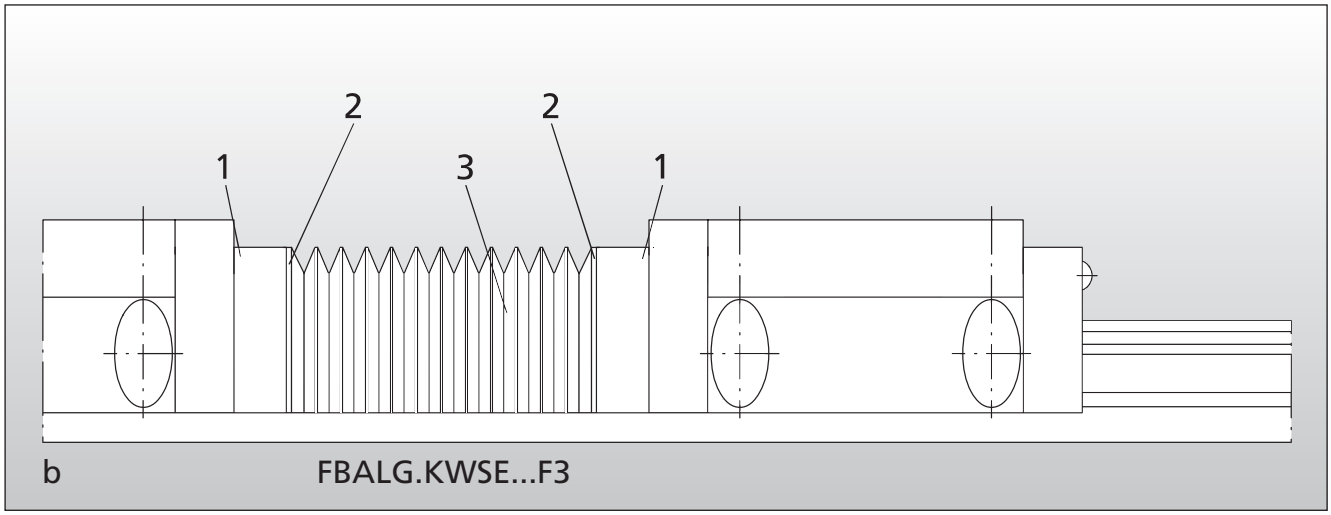

1. Adapterplatte, 2. Klettverschluss, 3. Faltenbalg

LSC
Linear Service Center

Faltenbalg für System KUVE - Vierreihige Kugelumlaufeinheiten

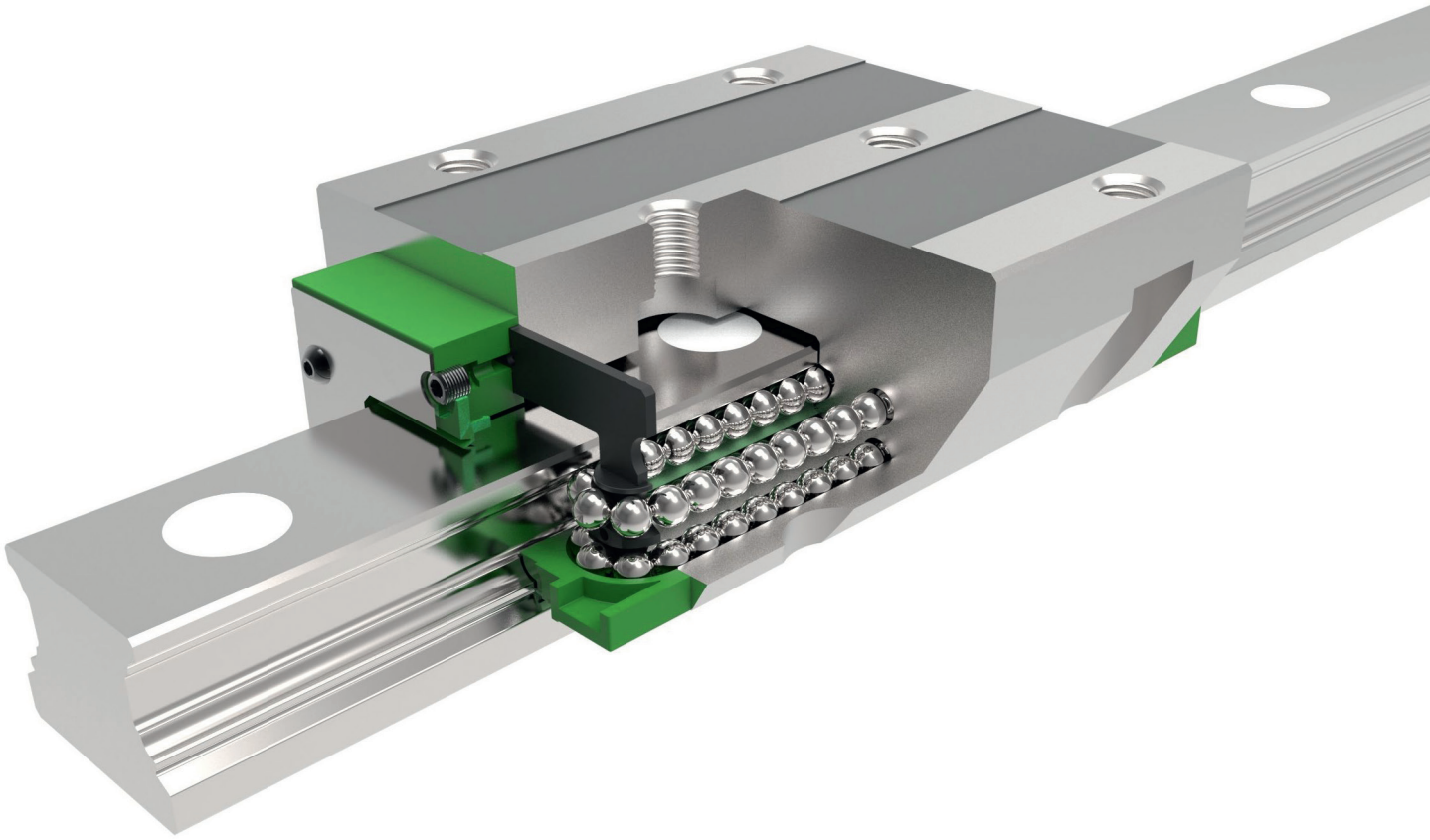

Systerm KUVE besteht aus Führungsschiene TKVD und Führungswagen KWVE

LSC
Linear Service Center

Technische Produktinformationen

Material: PUR Polyestergewebe schwarz RAL 9011						
Faltenbälge	Einsatz: Standard Qualität mit hoher Lebensdauer in Bezug auf Wechselbiegung; Flüssigkeitsdicht; Wasser beständig; Kühlemulsionen sowie Öl- und Fettbeanspruchung für kleinere Gleitbahnschützer oder Faltschürzen mit kleineren Falttiefen					
Eigenschaften / Eignung						
Grund Material	PES	Farbe schwarz	Staubschutz	Ja	Chemikalienbeständig	bedingt
Dicke	0,22		Flüssigkeitsdicht	Ja	Späne beständig	bedingt
Beschichtung untere Seite	PU		Wasserbeständig	Ja	Max. Dauer Temp. °C	-20 - +100
Beschichtung obere Seite	PU		Kühlemulsions-beständig	Ja		

Faltenbalg KWVE

Der Faltenbalg für vierreihige Kugelumlaufeinheiten besteht aus Polyestergewebe, das beidseitig Polyurethan beschichtet ist. In den Falten sind Gleitstücke aus Kunststoff geschweißt. Den Abschluss der Faltenbälge bilden Wagenplatte BPLVE und Endplatte TPLVE. Der Faltenbalg ist gegen Öl- und Kühlemulsion beständig.
Er darf bei Temperaturen von -20°C bis 100°C verwendet werden.
Bei besonderen Anforderungen an den Faltenbalg wird um Rücksprache gebeten.

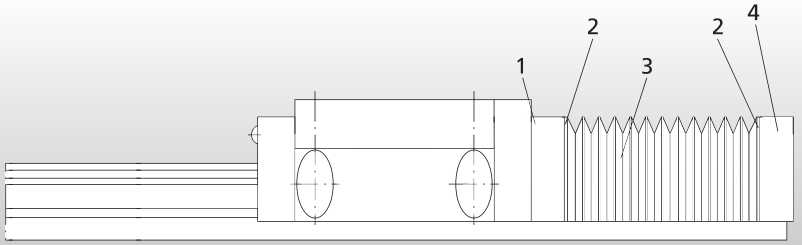

1. Adapterplatte
2. Klettverschluss
3. Faltenbalg
4. Endplatte

a

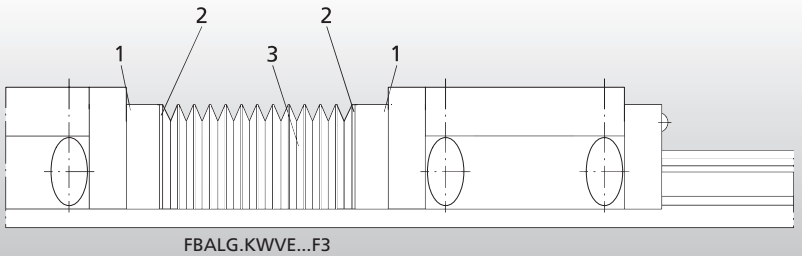

1. Adapterplatte
2. Klettverschluss
3. Faltenbalg

b

FBALG.KWVE...F1:
Faltenbalg mit Wagenplatte BPLVE und Endplatte TPLVE
Faltenbefestigung mit Klettverschluss

FBALG.KWVE...F3:
Faltenbalg mit zwei Wagenplatten BPLVE
Faltenbefestigung mit Klettverschluss

Maßtabelle System KUVE

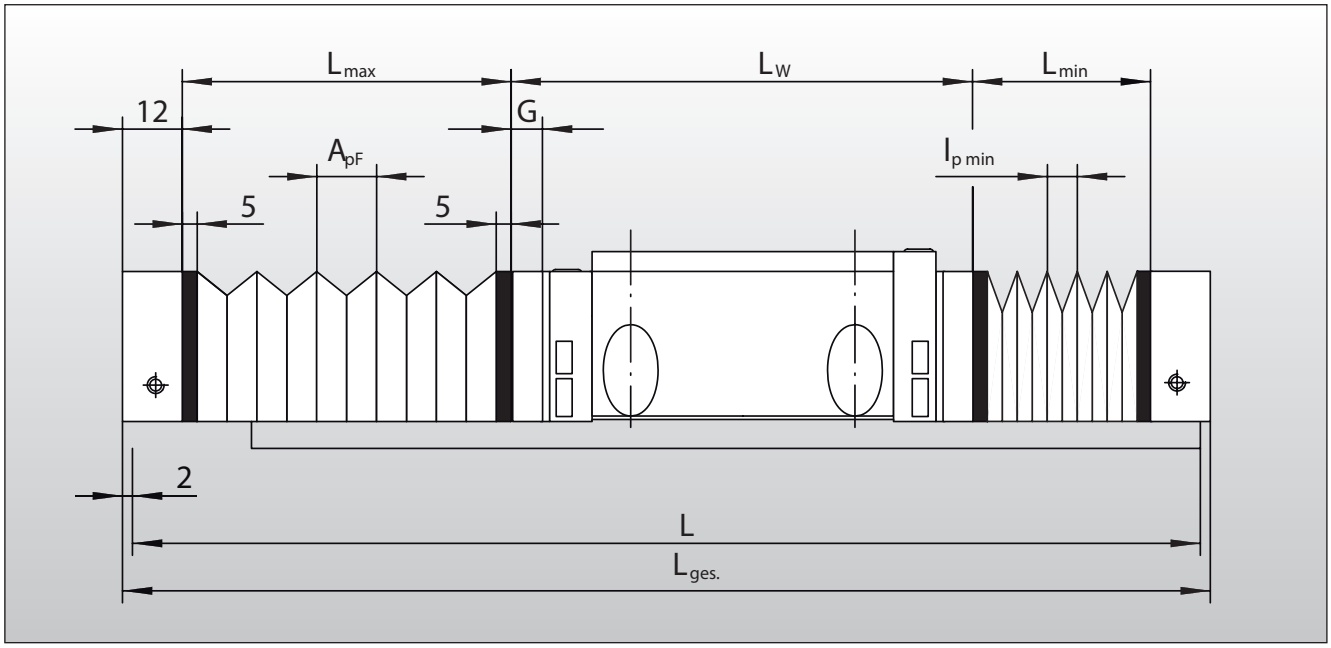

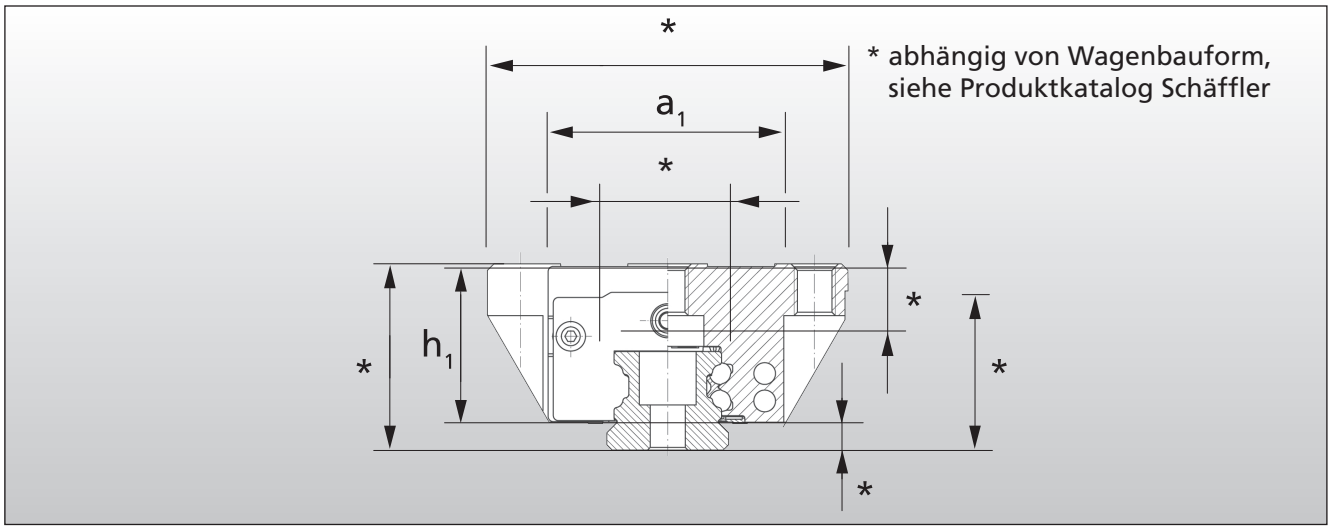

Kurzzeichen	a1	h1	Apf	lp min	Passend zu Einheit
FBALG.KWVE 15	31	19,7	10,5	2,3	KUVE 15 B
FBALG.KWVE 20	43	24,5	14	2,5	KUVE 25 B
FBALG.KWVE 25	48	30,9	14	2,5	KUVE 25 B
FBALG.KWVE 30	60	36,1	19	2,5	KUVE 30 B
FBALG.KWVE 35	66	41,3	19	2,5	KUVE 35 B
FBALG.KWVE 45	83	45	25,5	2,3	KUVE 45 B
FBALG.KWVE 55	140	56,5	30	4,3	KUVE 55 B

LSC
Linear Service Center

Maßtabelle Anschlussplatten

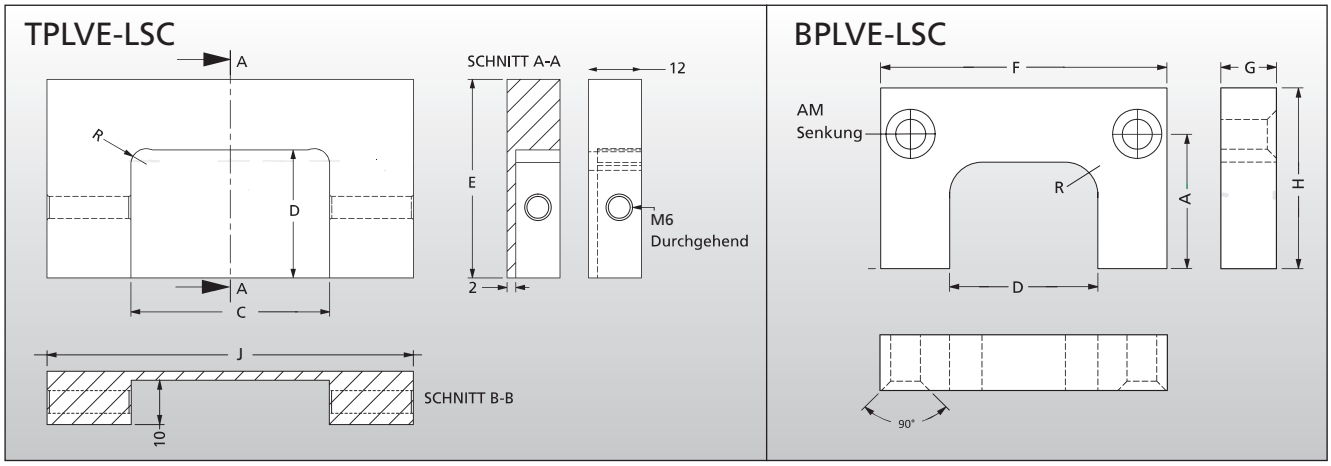

Endplatte TPLVE-LSC				
Maßzeichen	C	D	E	J
System	Maßtabelle in mm			
TPLVE 15 B für KUVE 15 B	15	13,5	22	31
TPLVE 20 B für KUVE 20 B	20	16	28	43
TPLVE 25 B für KUVE 25 B	24	17,5	30	48
TPLVE 30 B für KUVE 30 B	28,2	20,5	38	60
TPLVE 35 B für KUVE 35 B	34	24	40	66
TPLVE 45 B für KUVE 45 B	45	29	45	83
TPLVE 55 B für KUVE 55 B	53	33,2	52,5	97

Wagenplatte BPLVE-LSC				
Maßzeichen	D	F	G	H
System	Maßtabelle in mm			
BPLVE-15 für KUVE 15 B	16	31	6	19,5
BPLVE-20 für KUVE 20 B	21	43	6	25
BPLVE-25 für KUVE 25 B	24	46	6	23,5
BPLVE-30 für KUVE 30 B	30	58	6	31
BPLVE-35 für KUVE 35 B	33,2	66	6	33,2
BPLVE-45 für KUVE 45 B	46	83	6	40
BPLVE-55 für KUVE 55 B	54	97	6	47,5

Befestigung

Endplatte Schiene TPLVE-LSC
Das Endstück TPLVE wird mit zwei Schrauben auf das Ende der Führungsschiene geklemmt. Werkstoff **AlMg4,5Mn.**

Wagenplatte BPLVE-LSC
Die Wagenplatte BPLVE wird mit zwei Schrauben am Kopfstück befestigt. Werkstoff **AlMg4,5Mn**.
Der Faltenbalg ist an der Wagenplatte und an der Endplatte mit Klettverschluss befestigt
Dabei ist der Klettverschluss auf die letzten Gleitstücke und die Platten geklebt.

Berechnung Faltenzahl KUVE

Die Faltenbalglänge wird beim Bestellen des Faltenbalges durch die Faltenanzahl angegeben.
Faltenanzahl, Gesamt- und Schienenlänge ergeben sich aus:

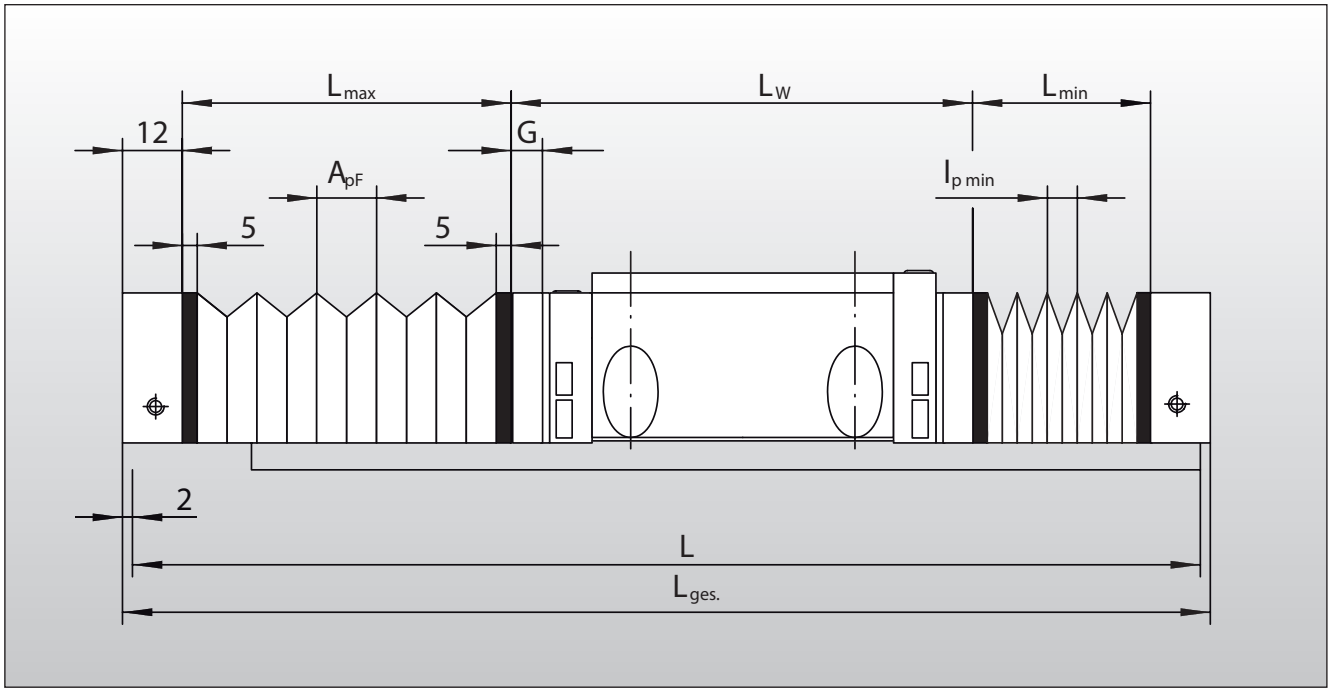

$$F_z = \frac{H}{A_{pF} - l_{p\,min}} + 2$$

$$L_{max} = H + L_{min}$$

$$L_{min} = F_z \times l_{p\,min} + 2 \times 5\ mm$$

$$L_{ges} = L_{max} + L_{min} + L_w + 24$$

$$L = L_{ges} - 2 \times 2\ mm$$

F_z	=	Faltenanzahl
H	=	Hub in mm
A_{pF}	=	Auszug je Falte aus Maßtabelle, Seite 21
$l_{p\,min}$	=	Zusammendruck je Falte aus Maßtabelle, Seite 21
L_{max}	=	Länge des ausgefahrenen Faltenbalges, ohne End- und Wagenplatte
L_{min}	=	Länge des eingefahrenen Faltenbalges, ohne End- und Wagenplatte
L_{ges}	=	Länge der Einheit einschließlich der Faltenbälge
L_w	=	Länge des Wagens oder des Maschinenschlittens
L	=	Schienenlänge
5/24	=	Stärke Klettverschluß / 2x Schienenendplatte

Wagenplatte BPLVE für Faltenbalg
Die Wagenplatte BPLVE entspricht dem standardmäßigem Kopfstück

Endplatte TPLVE für Faltenbalg
Das Endstück TPLVE wird mit zwei Schrauben auf das Ende der Führungsschiene geklemmt.
Es ist aus Aluminium gefertigt. Das Endstück ragt 2 mm über das Schienenende hinaus.

LSC
Linear Service Center

Bestellbeispiele

FBALG.KWVE25-B-F1/50
Faltenbalg mit 50 Falten für System KUVE25-B mit einer Endplatte TPLVE 25 und einer Wagenplatte BPLVE 25 Faltenbalgbefestigung mit Klettverschluss

FBALG .KWVE25-B-F3/30
Faltenbalg mit 30 Falten für System KUVE25-B mit zwei Wagenplatten BPLVE 25 Faltenbalgbefestigung mit Klettverschluss

FBALG .KWVE25-B/30
Faltenbalg mit 30 Falten für System KUVE25-B inklusive Klettverschluss, ohne Platten und sonstiges Zubehör (ohne Abbildung)

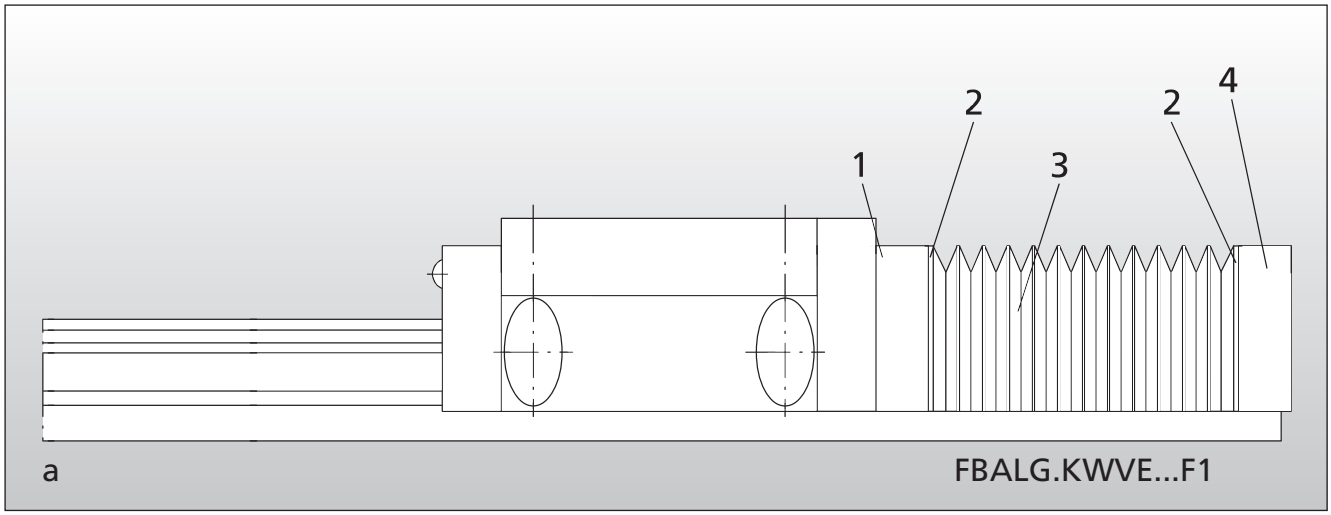

1. Adapterplatte, 2. Klettverschluss, 3. Faltenbalg, 4. Endplatte

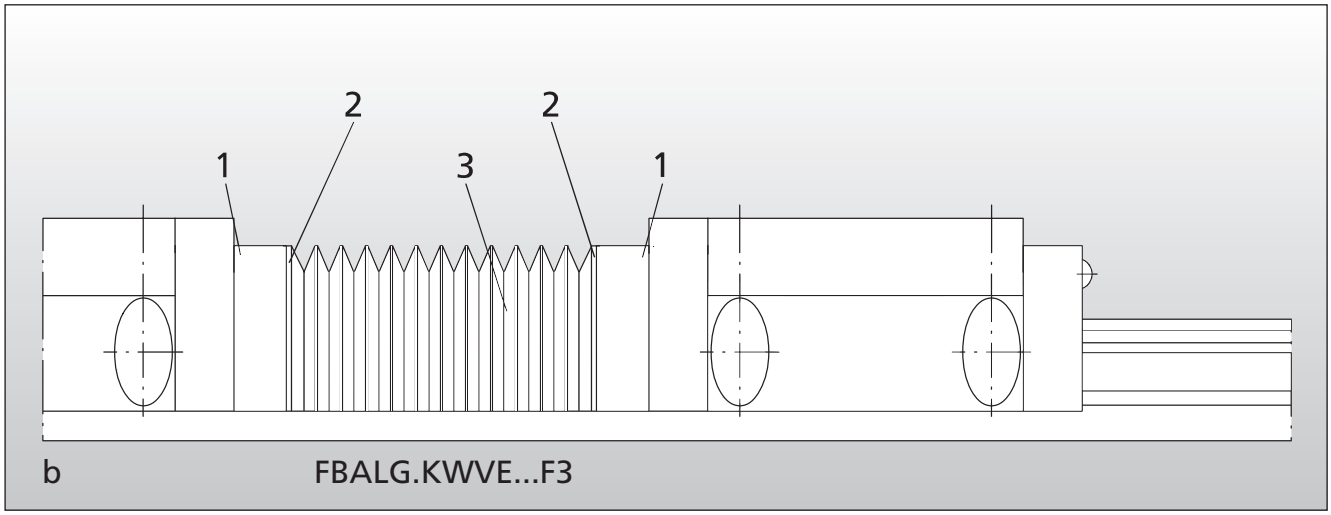

1. Adapterplatte, 2. Klettverschluss, 3. Faltenbalg

LSC
Linear Service Center

Unser Produktsortiment im Überblick

1. Wellenführungen

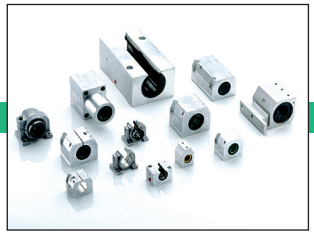
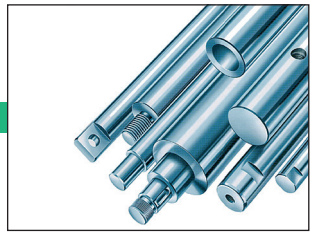

2. Laufrollenführungen

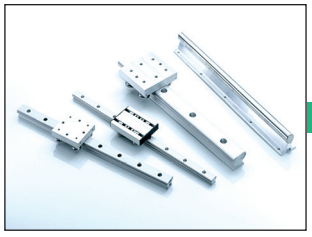
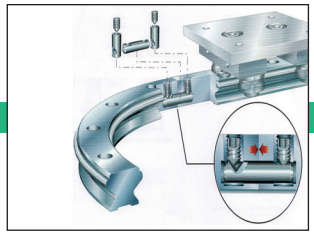
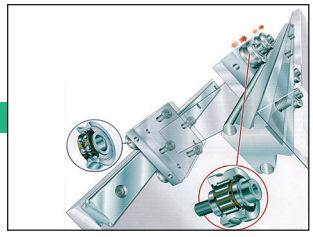

3. Kugelumlaufeinheiten

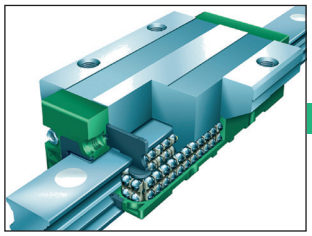
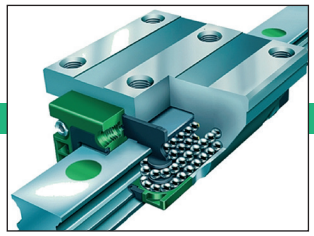
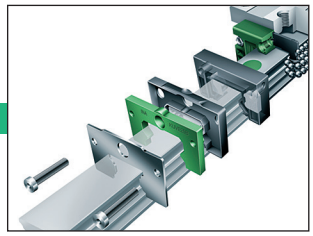

4. Miniaturführungen

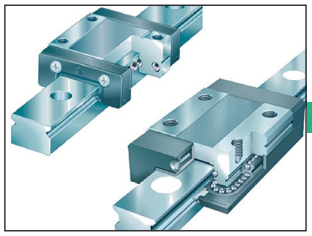
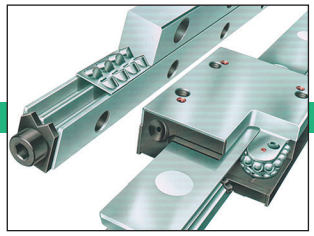
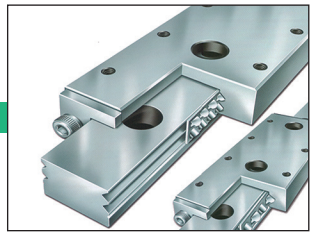

5. Rollenumlaufeinheiten

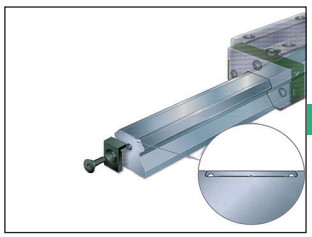
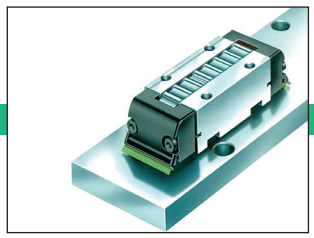
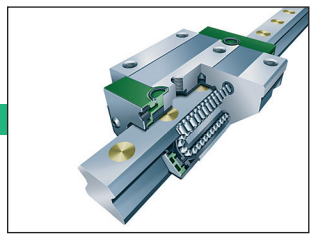

6. Präzisionskäfig-Schienenführungen

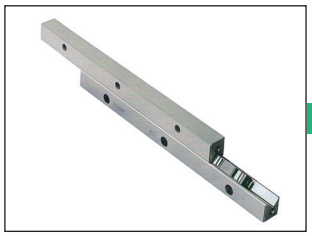
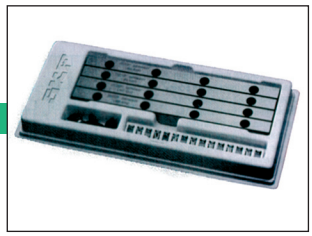

LSC
Linear Service Center

Unser Produktsortiment im Überblick

7. Module und Lineartische

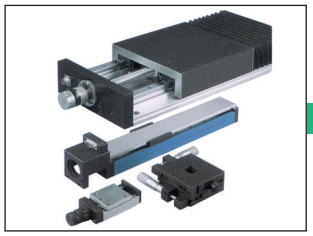
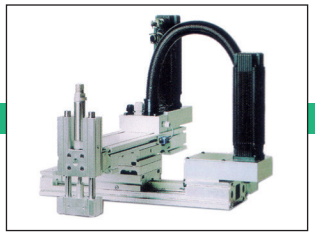
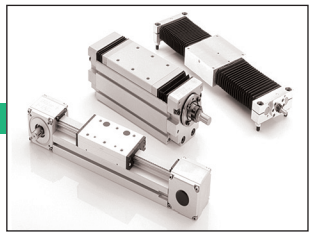
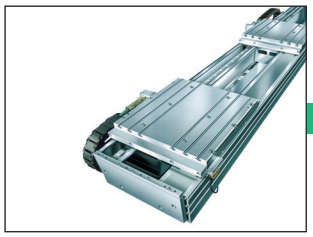
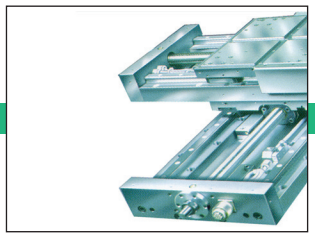
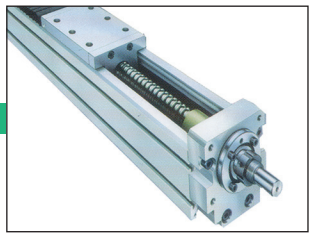

8. Kugel- und Rollengewindetriebe

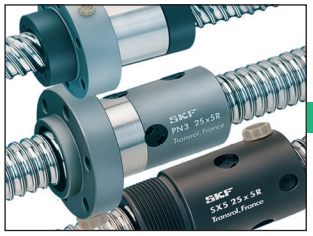

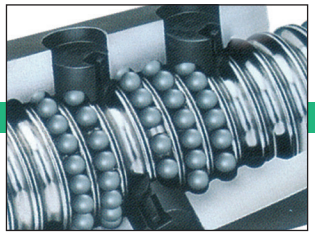
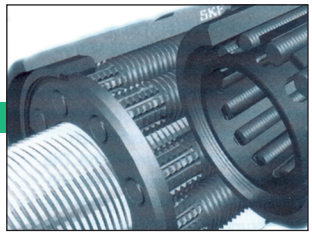

9. Hub- und Verstellsysteme

10. Aluminiumkonstruktionsprofile

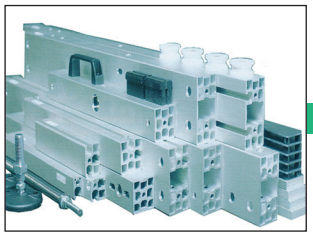
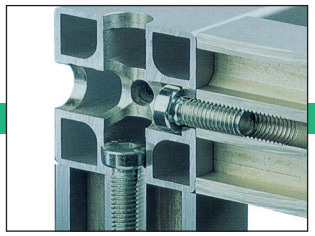
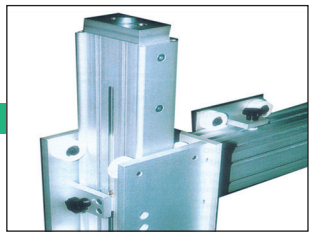
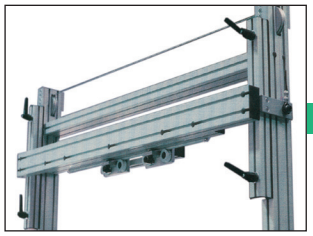
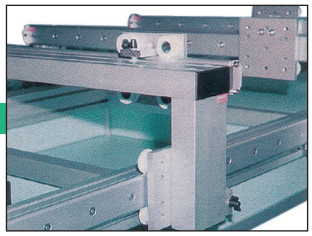

Unser Lieferprogramm

- Lineartechnik
- Antriebstechnik
- Faltenbälge und Führungsbahnschutz
- Zeichnungsteile
- Konstruktionsprofile

LSC
Linear Service Center

Linear Service Center GmbH
Emeranstraße 45
85622 Feldkirchen bei München

Phone +49 (0)89 / 90 09 83-0
Fax +49 (0)89 / 90 09 83-15

info@lineartechnik-lsc.de
www.lineartechnik-lsc.de

Alle in diesem Prospekt genannten Produktnamen sind Markenzeichen der jeweiligen Hersteller. Technische und inhaltliche Änderungen vorbehalten.
Kein Teil des Prospekts darf ohne schriftliche Genehmigung des Herausgebers gespeichert, vervielfältigt oder nachgedruckt werden.
Die verwendeten Abbildungen und Grafiken sind urheberrechtlich geschützt.
Created by www.strugger-design.de